Vista inferiore

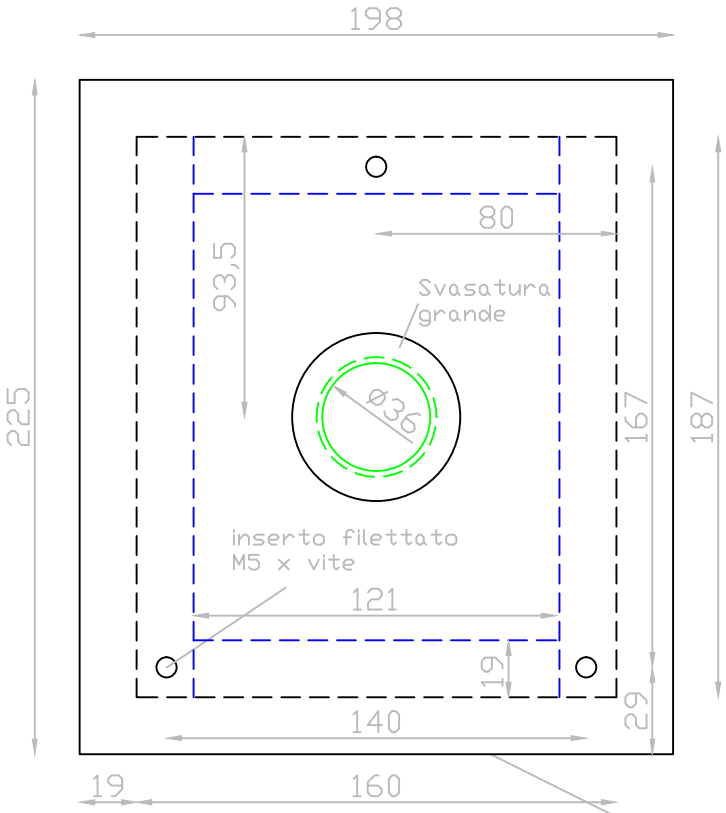


Vista inserto mediano dal basso

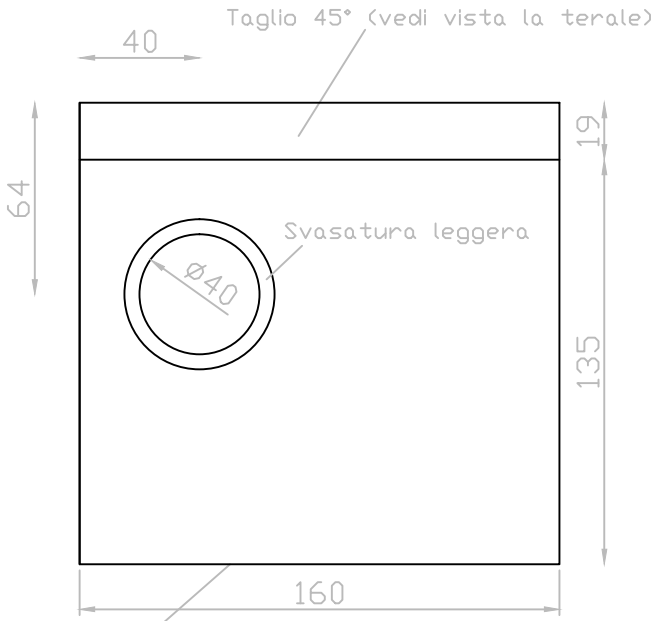


Lato altoparlanti